2穴菱形クランプ

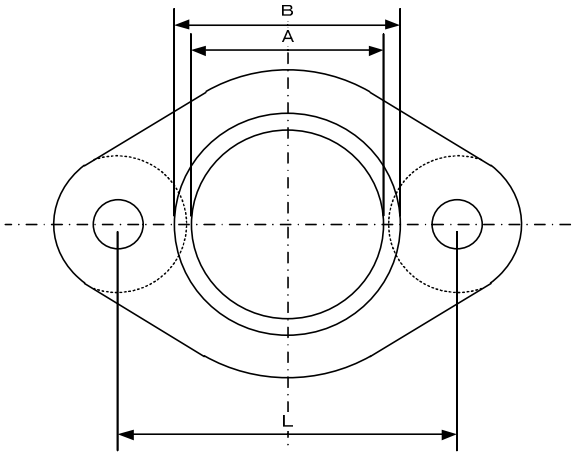

番号	登録品番	サイズ	L
1	24FLS	1″1/2	85.0

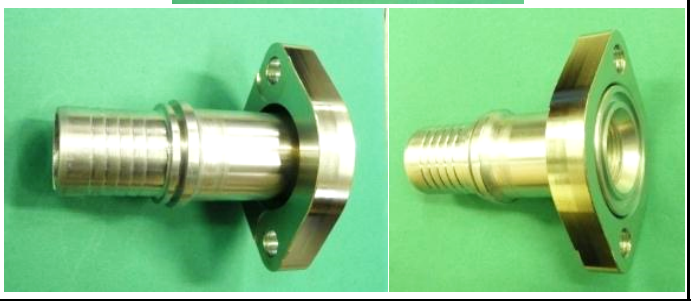

＜備考＞
※スタンダードプレッシャー用菱形クランプ
※材質：S45C

番号	登録品番	T	ねじ

＜備考＞

（許可なく転記及び
複製を禁じます）

*印は、特注品又は
取り寄せとなります